Mircom

UNITÉ COMBINÉE DE SIGNE DE L'HOMME QUI COURT À DEL (3 W, compatible avec la télécommande) ELRM-180-2RC

Caractéristiques

Puissance d'entrée sur CA (lors de la charge)	6,5 W
Puissance de sortie sur batterie	3,5 W
Type de lampe	2x1 W DEL CMS
Tension d'entrée	120/347 V CA
Fréquence	60 Hz
Type de batterie	NI-MH
Durée de sauvegarde	120 Minutes
Temps de charge	15-24 Heurs

Description

- Boîtier en ABS thermoplastique moulé par injection
- Indice de flamme UL-94V-0, ignifuge
- Signe recto-verso
- Montage mural, latéral et au plafond
- La puissance d'entrée sur le courant alternatif est de 1,5 W lorsqu'elle est complètement chargée
- Tension d'entrée : 120/347 V CA, 60 Hz
- Têtes lumineuses DEL super lumineuses. 142 lumens chacun
- 2 batteries nickel métal hydrure 3,6V 1200mAh
- Interrupteur d'essai et voyant de charge
- Protection contre les surcharges et les décharges
- Temps de sauvegarde : ≥120 minutes, y compris la capacité à distance de 3 W
- Temps de conversion : <0,2 seconde
- Classe IP : IP20
- Isolation : II, Portée : 80m2 / 860 sq.ft
- Température de fonctionnement : 0 ºC ~ 40 ºC / 32 ºF ~104 ºF

Dessin Techniques

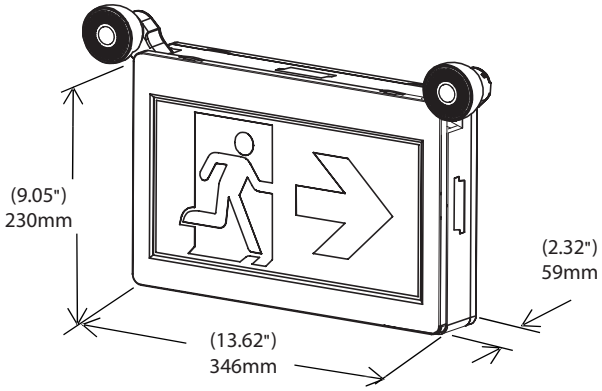

Modules complémentaires à distance

EL-7030A (1,5 W)

EL-7030B (3 W)

Pictogrammes inclus

Avec Flèche 2 pièces

Sans Flèche 1 pièce

Renseignements de commande

Modèle	Description
ELRM-180-2RC	Unité combinée de signe de l'homme qui court à DEL (3 W, compatible avec la télécommande)

Mircom

Canada
25 Interchange Way, Vaughan, ON L4K 5W3
Tél: (905) 660-4655 | Téléc: (905) 660-4113

États-Unis
4575 Witmer Industrial Estates, Niagara Falls, NY 14305
Sans frais: (888) 660-4655 | Téléc. sans frais: (888) 660-4113

www.mircom.com

Intertek

CETTE INFORMATION EST UNIQUEMENT À DES FINS DE COMMERCIALISATION ET N'EST PAS CONÇUE POUR DÉCRIRE LES PRODUITS TECHNIQUEMENT.

Pour des informations techniques complètes et précises sur les performances, l'installation, les tests et la certification, reportez-vous à la documentation technique. Ce document contient la propriété intellectuelle de Mircom. L'information est sujette à modification par Mircom sans préavis. Mircom ne représente ni ne garantit l'exactitude ou l'exhaustivité. Toutes les autres marques et marques déposées sont la propriété de leurs propriétaires respectifs.

CATALOG NUMBER 4139F

Rév. 0