BOÎTIER RÉSISTANT AUX INTEMPÉRIES

BB-1002WPA / BB-1002WPRA

BB-1002WPRA / BB-1002WPA

Description

Le BB-1002WP(R)A est un boîtier complet qui comprend une porte ROUGE ou BLANCHE, une boîte d'encastrement noire, deux clés et un verrou durable sur le dessus de la porte.

Une charnière se trouve sur le côté inférieur de la boîte pour une meilleure protection contre les intempéries.

La boîte peut prendre en charge un bâti annonciateur principal RAM-1032TZDS-CC qui fournit jusqu'à 32 points d'annonciation et un annonciateur de combinaison RAX-1048TZDS-CC qui fournit jusqu'à 48 points d'annonciation. Le RAM-1032TZDS-CC et le RAX-1048TZDS-CC doivent être commandés séparément conformément aux exigences d'installation UL et ULC.

Remarque : Il n'est pas nécessaire d'installer un thermostat ou un appareil de chauffage.

Le RAM-1032TZDS-CC et le RAX-1048TZDS-CC doivent être commandés séparément conformément aux exigences d'installation UL et ULC.

Caractéristiques

- Protection contre les intempéries homologuée UL, ULC pour les applications intérieures et extérieures
- Fini blanc ou rouge semi-lustré et boîte d'encastrement noire
- Vitre Lexan scellée pour une protection contre les éléments à l'extérieur
- Installation simple avec deux alvéoles défonçables de 7/8 po de diamètre pour le câblage
- Pour une installation en surface
- Installation et entretien faciles : appareil de chauffage ou thermostat non requis

Spécifications

Dimensions	Hauteur : 17-15/16 po (456mm) Largeur : 12-15/16 po (329mm) Profondeur : 3-1/2 po (89mm)
Pour une utilisation à l'extérieur	+50 °C à -40 °C (+122 ºF à -40 ºF)
Endroit mouillé	95 % H.R. à 60 °C

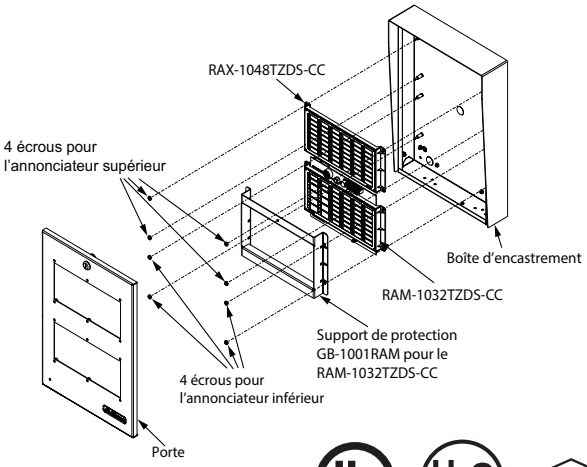

Renseignements de commande

Modèle	Description
BB-1002WPA	Boîtier résistant aux intempéries – pour deux modules – BLANC
BB-1002WPRA	Boîtier résistant aux intempéries – pour deux modules – ROUGE
RAM-1032-TZDS-CC	Annonciateur à DEL à distance à 32 zones avec revêtement conforme et 32 DEL bicolores de dérangement
RAX-1048TZDS-CC	Annonciateur de combinaison à 48 zones avec revêtement conforme et 48 DEL bicolores de dérangement

Canada
25 Interchange Way, Vaughan, ON L4K 5W3
Tél: (905) 660-4655 | Téléc: (905) 660-4113

États-Unis
4575 Witmer Industrial Estates, Niagara Falls, NY 14305
Sans frais: (888) 660-4655 | Téléc. sans frais: (888) 660-4113

CETTE INFORMATION EST UNIQUEMENT À DES FINS DE COMMERCIALISATION ET N'EST PAS CONÇUE POUR DÉCRIRE LES PRODUITS TECHNIQUEMENT.

Pour des informations techniques complètes et précises sur les performances, l'installation, les tests et la certification, reportez-vous à la documentation technique. Ce document contient la propriété intellectuelle de Mircom. L'information est sujette à modification par Mircom sans préavis. Mircom ne représente ni ne garantit l'exactitude ou l'exhaustivité. Toutes les autres marques et marques déposées sont la propriété de leurs propriétaires respectifs.

CATALOG NUMBER 5512F

www.mircom.com

Rév. 2