MGC™

MODULES DE SECTIONNEURS MULTIPLES (8 SECTIONS DE SECTIONNEMENT) MIX-4070-M

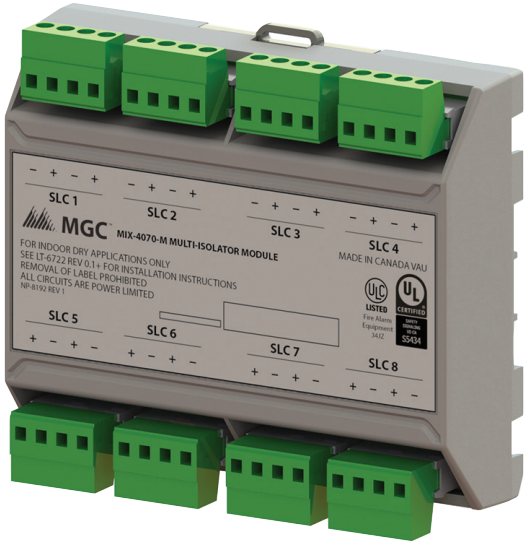

Description

Le module de sectionneurs multiples MIX-4070-M est un dispositif qui permet à la boucle de communication du circuit de ligne de signalisation (CLS) de continuer à fonctionner lorsqu'un court-circuit survient sur une section de la boucle. Il est conçu pour être utilisé avec un poste de contrôle d'alarme incendie MGC compatible. Le MIX-4070-M fournit huit (8) sections de sectionnement, chacune électriquement isolée par rapport aux autres.

Sur chacune des sections en cours d'utilisation, un voyant à DEL clignote pour indiquer un état normal et le voyant demeure allumé en continu lors d'une condition de court-circuit. Chaque section réinitialise automatiquement la zone de la boucle de communication protégée en condition normale dès que le court-circuit est réglé. Chaque section de sectionnement peut isoler une section du CLS ayant une charge maximale de 0,4 A et une charge minimale de 0,0 A. La résistance maximale qui fera passer le sectionneur du mode fermé ou mode ouvert est de 10Ω.

Le module est un dispositif matériel qui ne nécessite pas d'adresse. Il s'agit d'un dispositif à faible consommation de courant. Il n'y a pas de limite au nombre de dispositifs MIX-4070-M installés sur le CLS, pourvu que la limite totale de courant de la boucle soit respectée. Toute section inutilisée peut être laissée sans connexion sans nuire aux autres sections. Toutes les connexions au MIX-4070-M sont réalisées à l'aide de blocs de jonction enfichables.

Le MIX-4070-M est facile et rapide à installer, car il est doté de blocs de jonction enfichables. Le module s'installe facilement sur le rail DIN sans outil supplémentaire.

Le MIX-4070-M peut être installé sur le BB-4002R, qui prend en charge jusqu'à 2 modules multi, ou sur le BB-4006R, qui permet jusqu'à 6 modules multi. Il est aussi possible d'installer le MIX-4070-M sur tout boîtier homologué UL/ULC à l'aide de la trousse de support de montage.

Caractéristiques

- Fournit 8 sections de sectionnement, chacune électriquement isolée par rapport aux autres
- Permet à la boucle du CLS de continuer à fonctionner lorsqu'un court-circuit survient sur une section de la boucle
- Chaque section de sectionnement est dotée d'un voyant à DEL pour signaler l'état normal (clignotements) ou une condition de court-circuit (allumé en continu), permettant de trouver facilement la section défectueuse du CLS
- Capacité de réinitialisation automatique sur chaque section lorsque le court-circuit est réglé
- Abordable et efficace sur le plan de l'espace
- Attache de montage pour rail DIN et blocs de jonction enfichables pour une installation simple et rapide
- Aucune adresse de module requise
- Toute section inutilisée peut être laissée sans connexion sans nuire aux autres sections
- Compatible avec les panneaux de contrôle d'alarme incendie FX-400, FX-401 et Flex-Net FX-4000
- Maximum de 2 modules pouvant être installés sur un boîtier homologué UL/ULC, BB-4002R
- Maximum de 6 modules pouvant être installés sur un boîtier homologué UL/ULC, BB-4006R
- Trousse de support de montage permettant d'installer le module sur tout autre boîtier équivalent homologué UL/ULC

Spécifications techniques

Tension de fonctionnement normale	15 à 29 VCC
Courant d'activation	9,5 mA par section activée
Courant de réserve	0,56 mA par section utilisée
Plage de températures de fonctionnement	32° F à 120° F (0° C à 49° C)
Plage d'humidité	10% à 93% sans condensation
Dimensions	110 mm x 93 mm (4 5/16 x 3 11/16 po)
Plage de câblage sur toutes les bornes	12 à 22 AWG

Numéro de catalogue

9496F

N'EST PAS DESTINÉ AUX FINS D'INSTALLATION.
CETTE INFORMATION EST UNIQUEMENT À DES FINS DE COMMERCIALISATION ET N'EST PAS CONÇUE POUR DÉCRIRE LES PRODUITS TECHNIQUEMENT.

Instructions d'installation

Le MIX-4070-M peut être installé sur un rail DIN de 35 mm de large en forme de chapeau, compris avec les boîtiers homologués de MGC ou tout autre boîtier équivalent homologué (voir le document LT-6749) en utilisant le MGC-4000-BR (trousse de support de montage).

- BB-4002R pour 1 ou 2 modules (voir le document LT-6736)
- BB-4006R pour jusqu'à 6 modules (voir le document LT-6736)

1. Accrochez le module multi dans le bas du rail DIN comportant trois dents.

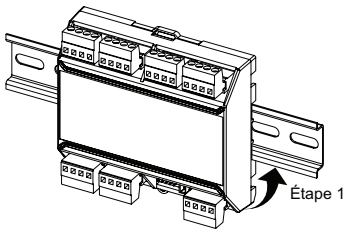

2. Poussez le module sur le rail DIN et relâchez l'attache

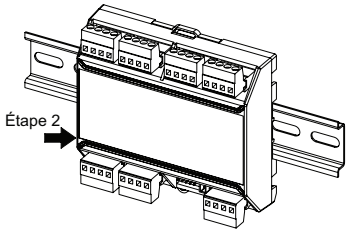

BB-4002R BB-4006R

Diagramme de câblage

Il est recommandé de débrancher le CLS avant d'effectuer l'installation ou l'entretien.

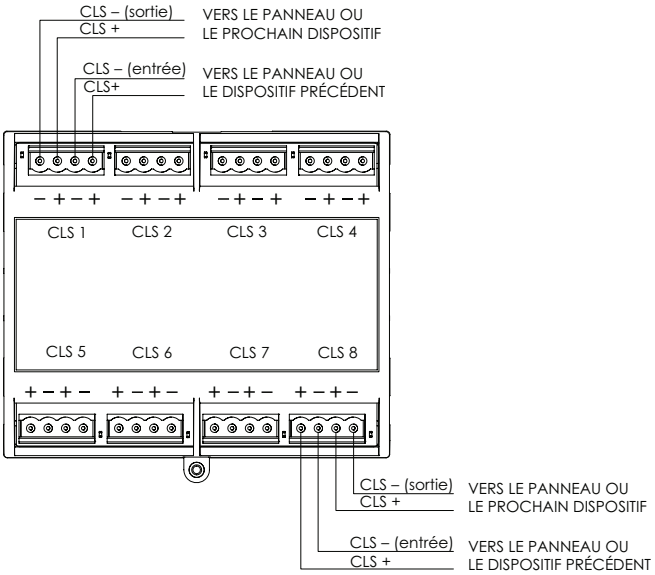

Renseignements de commande

Modèle	Description
MIX-4070-M	Module de sectionneurs multiples de la série 4000 (8 sections de sectionnement)
BB-4002R	Boîtier pour 2 modules multi MIX-4000, porte rouge
BB-4006R	Boîtier pour 6 modules multi MIX-4000, porte rouge
MGC-4000-BR	Trousse de support de montage pour modules multi

MGC™

Canada
25 Interchange Way, Vaughan, ON L4K 5W3
Tél: (905) 660-4655 | Téléc: (905) 660-4113

États-Unis
4575 Witmer Industrial Estates, Niagara Falls, NY 14305
Sans frais: (888) 660-4655 | Téléc. sans frais: (888) 660-4113

www.mircom.com

Intertek

Le présent document est fourni par Mircom Technologies Ltd., MGC Systems Corp., ou leurs filiales, marques et sociétés affiliées, pour la commodité ou la commercialisation seulement et ne décrit pas les produits ou services techniquement. Pour des informations techniques, voir les manuels techniques. Nous ne faisons aucune déclaration ou garantie concernant cette information, y compris quant à l'exhaustivité ou l'exactitude. Nous pouvons modifier ces contenus à tout moment et nous réserver tous les droits sur le contenu, y compris les droits d'auteur, les marques et autres droits de propriété intellectuelle.

CAT. 9496F
Rév. 1