Addendum pour les instructions d'installation du modèle d'alarmes d'incendie

FA-1000

CE DOCUMENT, LT-1155, DÉCRIT SEULEMENT L'INSTALLATION MÉCHANIQUE.

POUR TOUTE AUTRE INFORMATION, SE RÉFÉRER AU LT-600: MANUEL D'INSTALLATION ET DE FONCTIONNEMENT POUR FA-1000. POUR PLUS D'INFORMATION À PROPOS DU CÂBLAGE, SE RÉFÉRER À LT-600 SECTION 6.0. POUR LES CARACTÉRISTIQUES DE L'ALIMENTATION ÉLECTRIQUE, SE RÉFÉRER À LT-600 SECTION 6.7. POUR LES SPÉCIFICATIONS, SE RÉFÉRER À LT-600 SECTION 13.0.

Installation mécanique du le boîtier de fond de l'alarme d'incendie FX-1000

Le modèle encastrable est BB-1024XT(R) et possède les dimensions suivantes: 14.76” de largeur, 35.8” de longueur et 5.45” de hauteur. La Figure 1 ci-dessous montre les dimensions du boîtier de fond et de la porte ainsi que le modèle d'anneau de finition FA-XT-TRB qui est utilisé pour l'encastrement du boîtier. Le boîtier de fond et l'anneau de finition sont noirs et la porte est disponible en rouge (modèle BBX-1024XTR) et en blanc (modèle BBX-1024XT). Pour le reste, le BBX-1024XT et le BBX-1024XTR sont identiques.

Figure 1: Boîtier de fond BBX-1024XT(R) avec anneau de finition

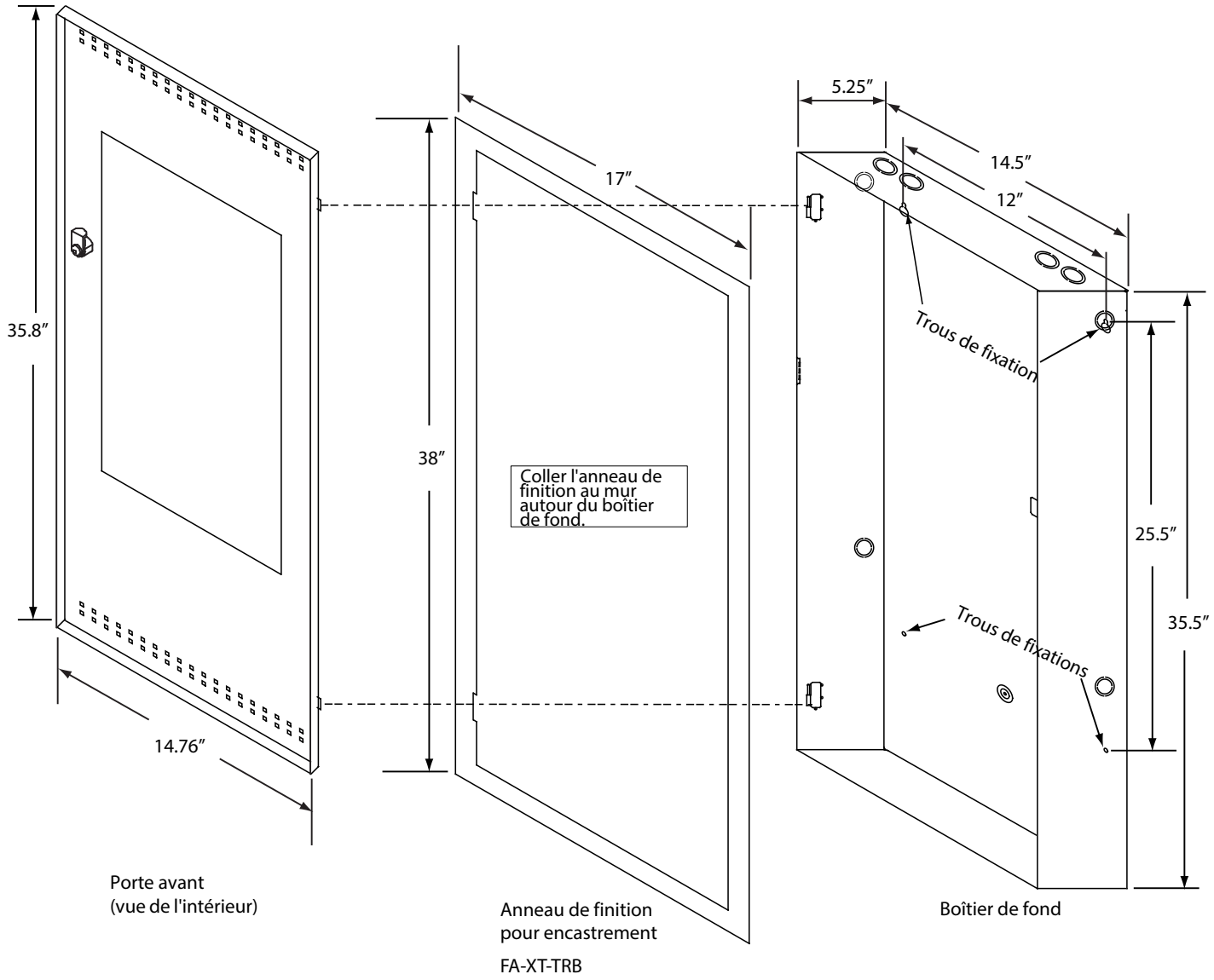

Figure 2: Vues de l'encastrement et du montage en surface du BBX-1024XT

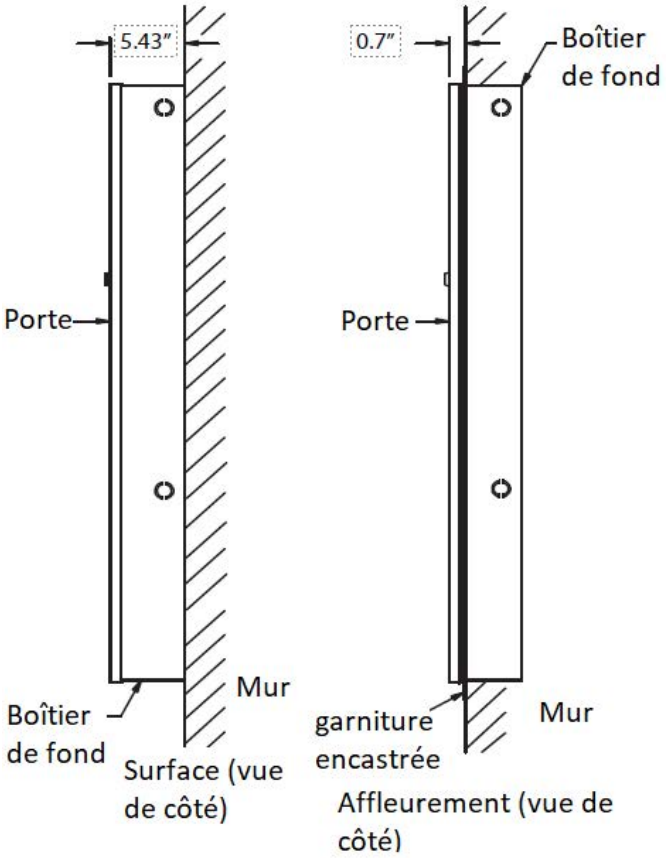

Figure 3: Couple transversale du boîtier encastré du BBX-1024XT avec l'anneau de finition FA-XT-TRB

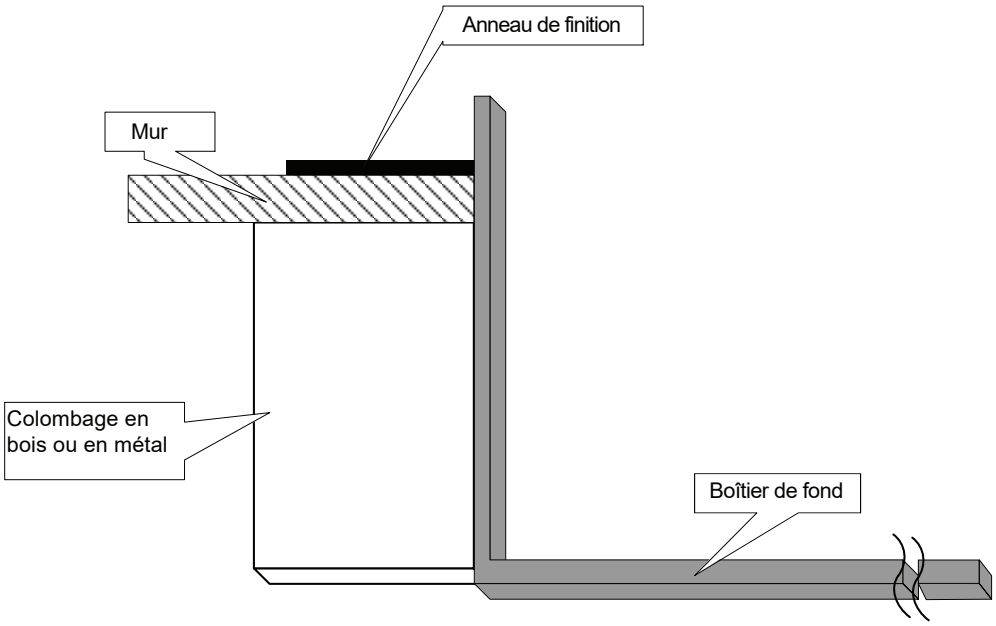

Fixer le châssis dans le BBX-1024XT(R)

Installer le châssis dans le boîtier du BBX-1024XT(R) tel qu'illustré ci-dessous dans la Figure 4. Utiliser quatre (4) écrous 8-32 pour connecter le châssis au BBX-1024. Connecter tous les fils de mise à la terre verts aux fossettes dans le boîtier de fond et les attacher à l'aide d'une vis #8. S'assurer que cette connexion à la terre mène effectivement à la terre. Connecter les câbles de la batterie aux batteries. Se référer à LT-600 Section 6.7. Connections à l'alimentation en électricité pour plus d'information.

Figure 4: Fixation de MCC-1024-12XTDS dans BBX-1024XT(R)

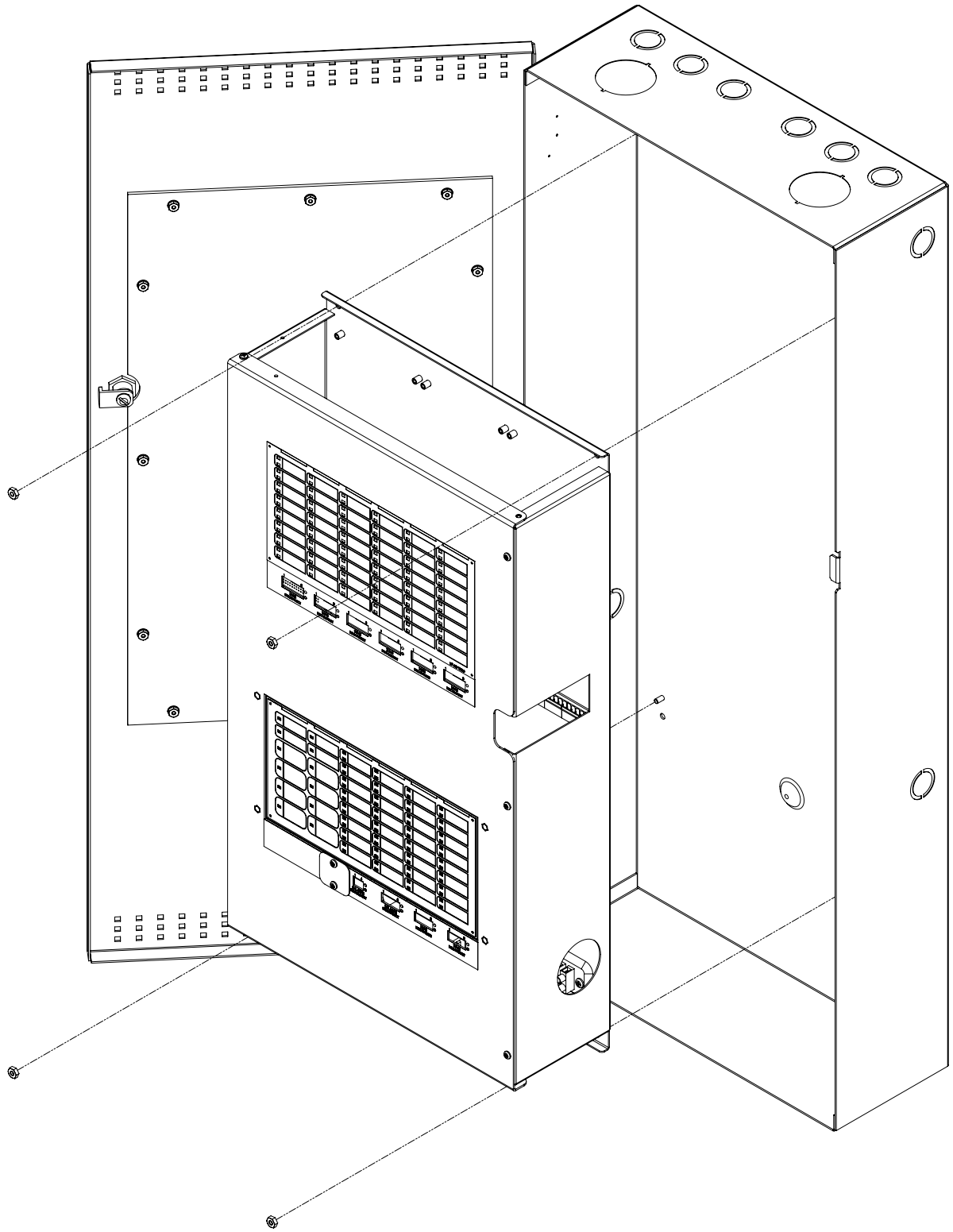

Fixer les tableaux additionneurs dans le châssis

Un maximum de neuf modules additionneurs peuvent être fixés de la même manière qu'expliqué dans les manuels respectifs LT-600 FA-1000 et tel qu'illustré dans la Figure 5.

Figure 5: FX-2003-XT dans un Boîtier BB-1024XT

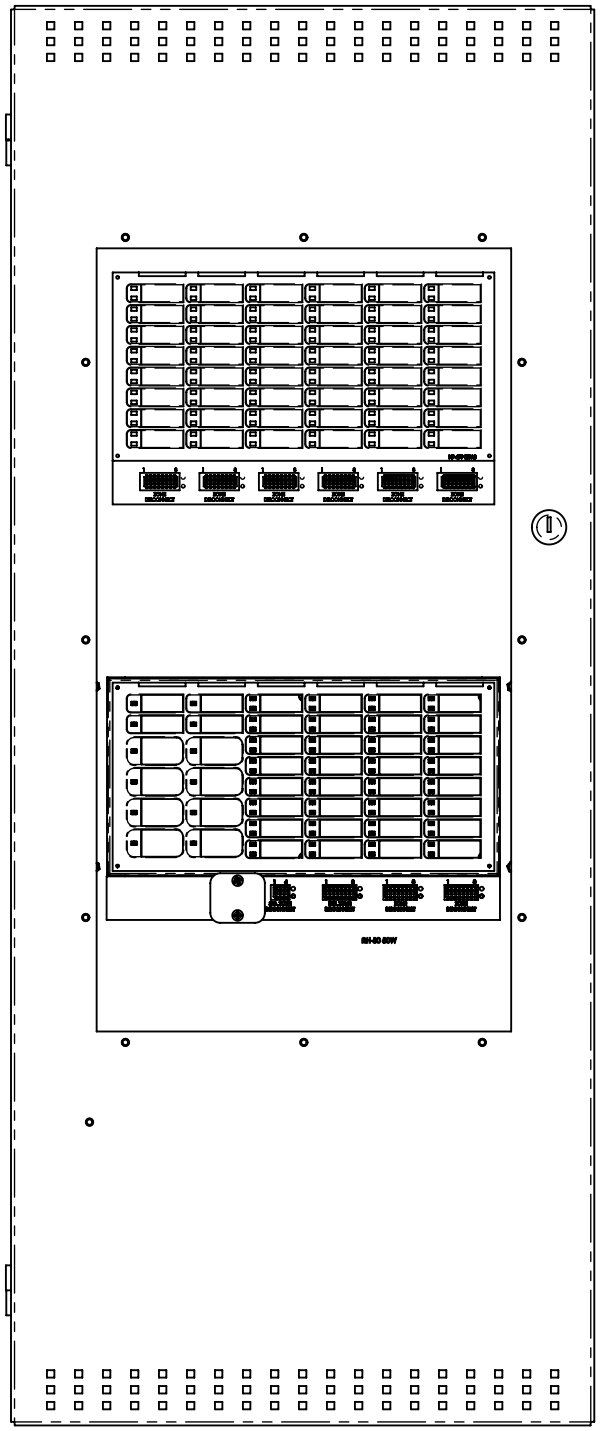

Châssis interne pour la fixation des modules additionneurs. Trois modules peuvent être fixés sur le tableau principal de l'alarme d'incendie et six au-dessus du tableau principal de l'alarme d'incendie empilés en groupes de trois.

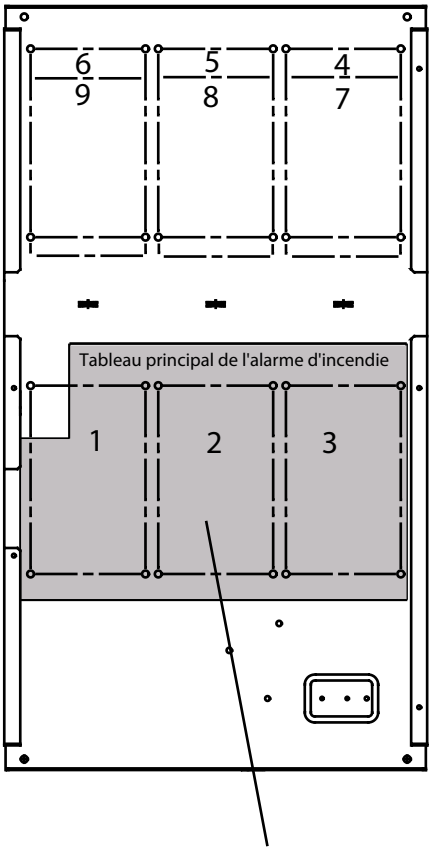

Trois modules additionneurs fixés sur le tableau principal de l'alarme d'incendie.