25 Interchange way, Vaughan, Ontario. L4K 5W3
Téléphone: 905.660.4655; Télécopieur: 905.660.4113
Site Web: www.mircom.com

INSTRUCTIONS D'INSTALLATION ET D'ENTRETIEN MIX-4003-R

MIX-4003-R Base de relais

ATTENTION
NE PAS PEINDRE OU MODIFIER
LA FINITION ORIGINALE

À PROPOS DU MANUEL

Ce manuel est fourni à titre de référence rapide pour l'installation et il doit être remis au propriétaire ou à l'opérateur de l'équipement. Pour obtenir plus d'information sur l'utilisation de ce dispositif avec un panneau de contrôle d'alarme incendie (PCAI), veuillez consulter le manuel du panneau.

Remarque : Ce manuel doit être remis au propriétaire ou à l'opérateur de l'équipement.

DESCRIPTION DE LA BASE DE RELAIS

La base de relais MIX-4003-R est conçue pour répondre aux exigences UL268/ULC S529 pour les détecteurs de fumée et aux exigences UL521/ULC S530 pour les détecteurs de chaleur.

La base de relais MIX-4003-R est utilisée avec un panneau de contrôle d'alarme incendie compatible homologué UL ou ULC. Le dispositif peut contrôler un circuit indépendant en utilisant une adresse.

La base de relais MIX-4003-R fournit un contact de forme C (SPDT) d'une valeur nominale de 2 A à 30 VCC ou de 0,5 A à 125 VCA et un panneau de contrôle compatible peut commuter des contacts discrets par code de commande. Les connexions de circuits aux contacts de relais ne sont pas supervisées par la base. La base de relais MIX-4003-R prend en charge l'activation de groupe pour accélérer le temps de réaction.

Figure 1 VUE AVANT ET LATÉRALE AVEC DÉTECTEUR DE LA SÉRIE MIX-4000

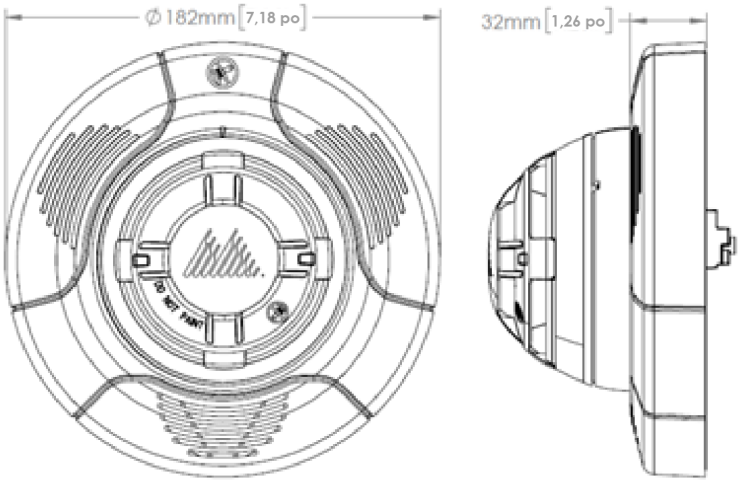

Tableau 1 SPÉCIFICATIONS

Températures de fonctionnement	0 °C à 49 °C (32 °F à 120 °F)
Plage d'humidité	0 % à 93 %
Courant de veille (CLS)	1,16 mA
Courant d'alarme (CLS)	1,18 mA
Diamètre de la base	182 mm (7-3/16 po)
Hauteur de la base	32 mm (1-1/4 po)
Calibre du fil de connexion	12-22 AWG

PRINCIPAUX COMPOSANTS

Figure 2 COMPOSANTS DE LA BASE DE RELAIS

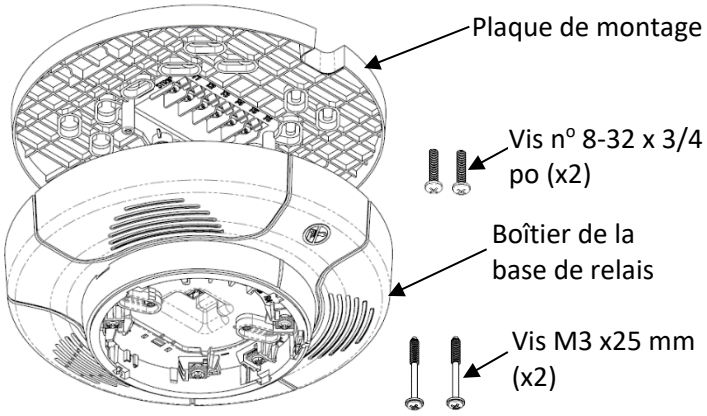

Figure 3 DÉTECTEUR DE LA SÉRIE MIX-4000

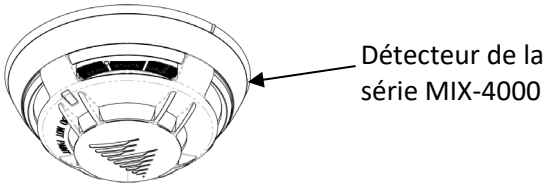

La plaque de montage à la figure 2 est d'abord installée sur la boîte électrique et l'ensemble du câblage est effectué sur des connecteurs à vis intégrés. Il est possible de procéder à une inspection visuelle des connexions avant l'installation de la base de relais. Par la suite, le boîtier contenant l'électronique, la base de relais et le détecteur peuvent être branchés et fixés.

Remarque : Le dispositif doit être installé conformément aux exigences applicables de l'autorité compétente.

CÂBLAGE

Avant d'installer ce dispositif, consultez les instructions relatives au panneau de contrôle compatible pour connaître les modes de fonctionnement du dispositif et les exigences en matière de configuration. On recommande de mettre hors tension les circuits de ligne de signalisation (SLC) et les circuits d'appareils de notification (NAC) avant d'effectuer l'installation.

Figure 4 LANGUETTES DE CÂBLAGE

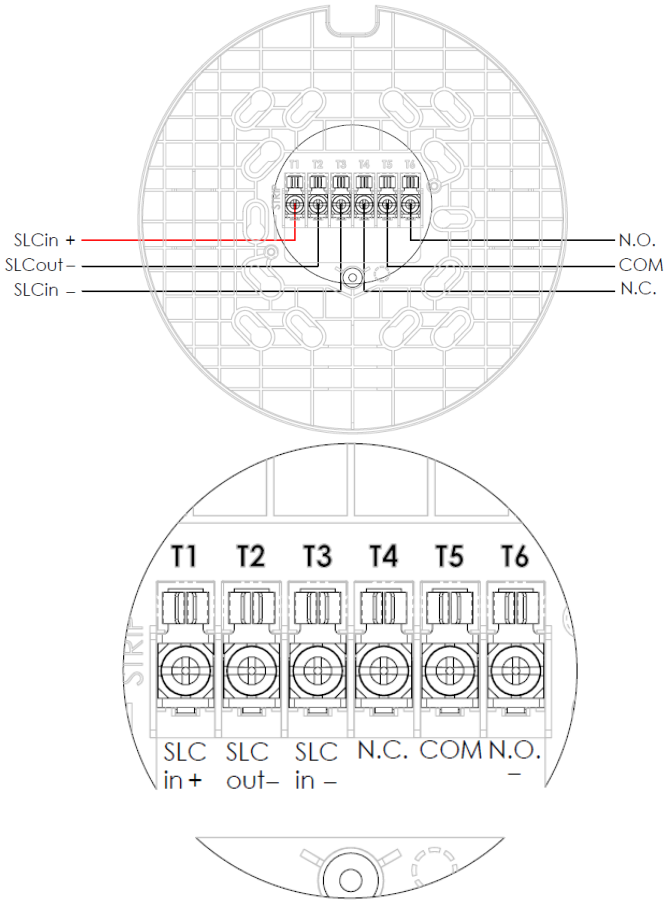

Utilisez les renseignements dans ce document pour déterminer la consommation totale de courant des appareils. Le total du courant tiré par les dispositifs ne doit pas dépasser la capacité de sortie du NAC du panneau. Dans tous les cas, l'installateur doit tenir compte de la chute de tension pour s'assurer que le dernier dispositif du circuit fonctionne dans les limites de sa tension nominale. Veuillez consulter le manuel d'installation du panneau d'incendie pour connaître la résistance et la longueur des fils.

Sur le terrain, évitez de boucler les fils du circuit de signalisation autour des bornes.
La supervision électrique exige d'interrompre la continuité des câbles à chaque extrémité.

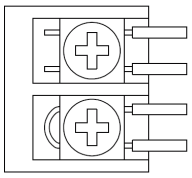

Correct : Continuité de câble interrompue

Incorrect : Fil bouclé autour d'une borne

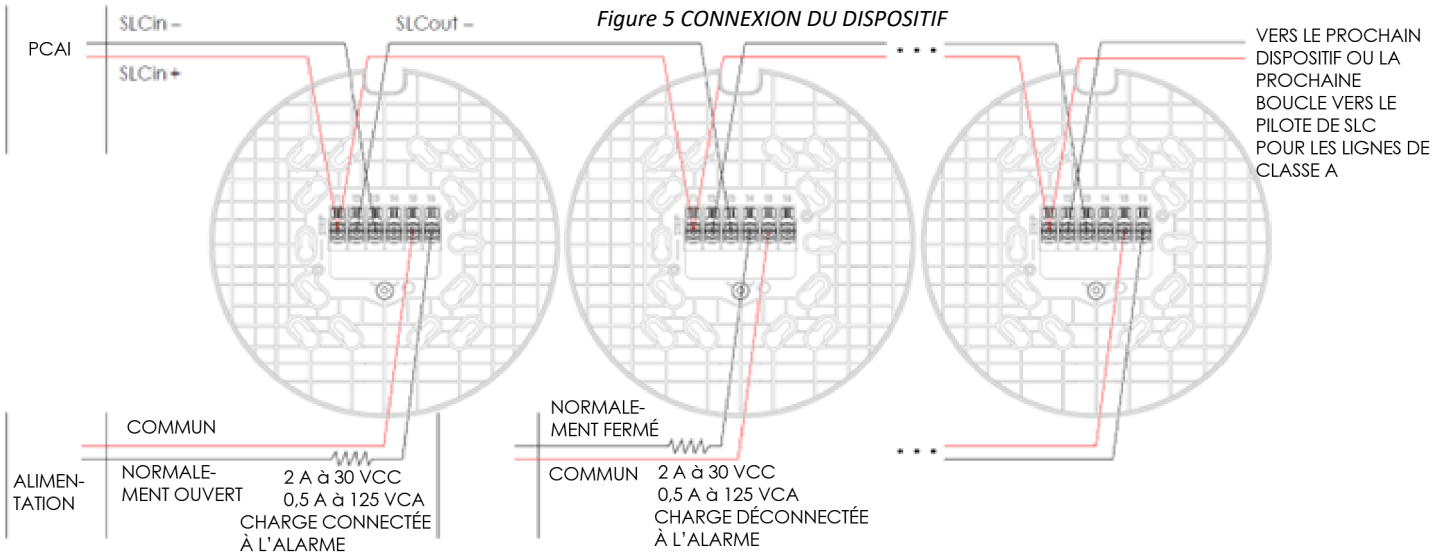

Figure 5 CONNEXION DU DISPOSITIF

Position du contact illustrée pour un état de veille normal

Remarque : Le câblage doit être conforme au Code canadien de l'électricité, CSA C22.1, Première partie, Norme de sécurité relative aux installations électriques, section 32 et (ou) à la norme NFPA 70.

CAUTION
FOR SYSTEM SUPERVISION, FOR ALL TERMINAL TAPS, DO NOT USE LOOPED WIRE UNDER TERMINALS. BREAK WIRE RUN TO PROVIDE SUPERVISION OF CONNECTIONS.

ATTENTION
NE PAS UTILISER DE FILS EN BOUCLE SOUS LES BORNES. POUR FOURNIR UN BON SUIVI DES CONNEXIONS, INTERROMPRE LA CONTINUITÉ DES CÂBLES.

MONTAGE
MGC recommande d'espacer les stroboscopes haut-parleurs conformément à la norme CAN/ULC S524 et (ou) à la norme NFPA72.

La plaque de montage est compatible avec les boîtes électriques simples de 3 x 2 po, les boîtes doubles de 3-3/4 x 4 po, les boîtes utilitaires simples de 4 x 2 po, les boîtes standards de 4 x 4 po et les boîtes octogonales standards de 4 po.

1. Fixez la plaque de montage à la boîte électrique à l'aide de deux vis de montage n° 8-32 x 3/4 po.
2. Faites glisser le boîtier de la base de l'avertisseur sonore vers le bas jusqu'à ce que les lames de connexion touchent les attaches de la plaque de montage.
3. Fixez la plaque de montage à l'aide des vis M3 x 25 mm.

Figure 6 DIAGRAMME D'INSTALLATION

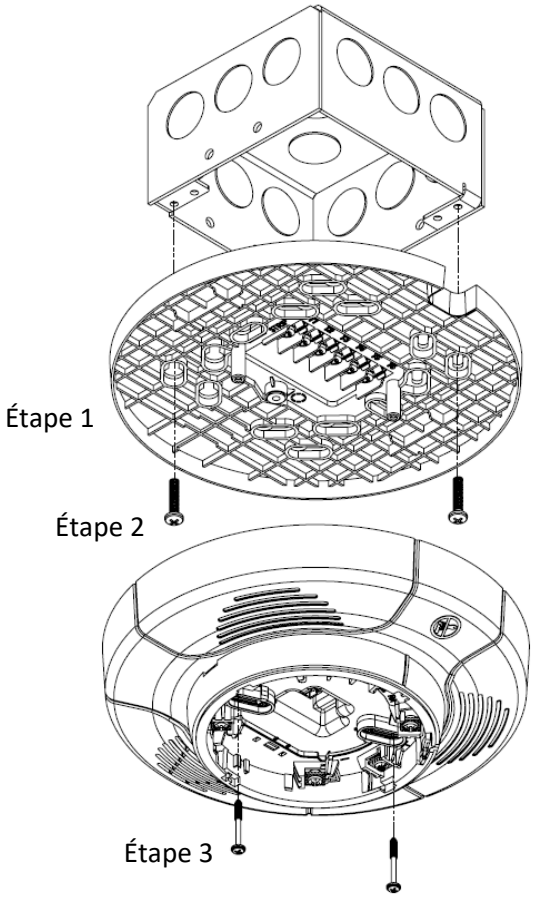

INSTALLATION DU DÉTECTEUR

Si le type de détecteur et l'adresse doivent être visibles de l'extérieur, briser la languette d'adresse à l'intérieur de la base du détecteur et l'insérer dans le rebord extérieur de la base. Voir la figure 7.

Figure 7 INSERTION DE LA LANGUETTE D'ADRESSE

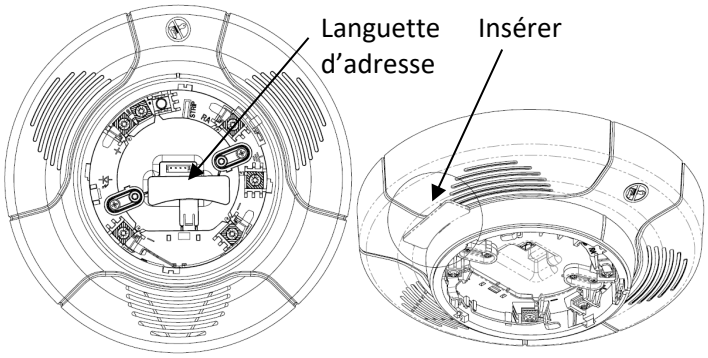

Le détecteur peut ensuite être installé sur la base supérieure en respectant les étapes suivantes (figure 8):

1. Positionnez le détecteur au centre sur sa base en veillant à ce qu'elle soit de niveau.

2. Tournez dans le sens des aiguilles d'une montre en appliquant une légère pression. Le détecteur s'installera à son emplacement verrouillé.

3. Continuez de tourner dans le même sens quelques degrés de plus jusqu'à ce que le détecteur soit pleinement engagé dans la base.

4. Lorsque le détecteur est fermement engagé, vérifiez l'alignement des marques de référence en relief sur le détecteur et sur la base (figure 9).

Figure 8 INSTALLATION DU DÉTECTEUR

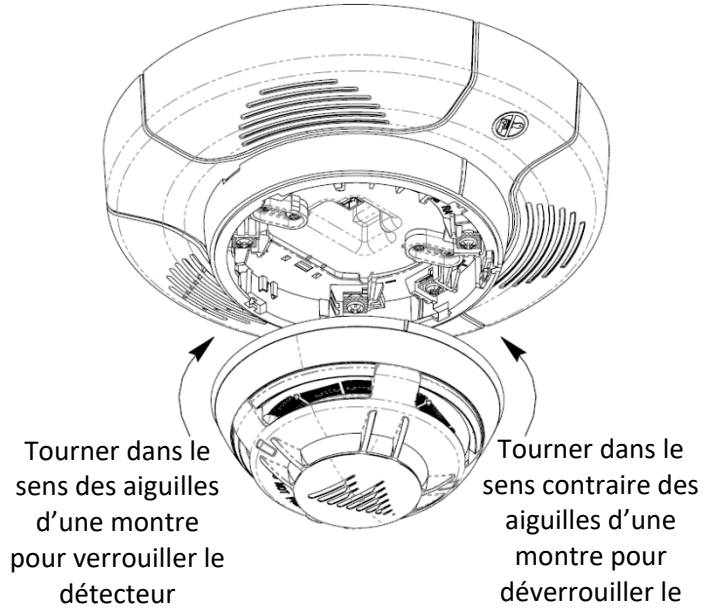

Figure 9 MARQUE D'ALIGNEMENT DU DÉTECTEUR

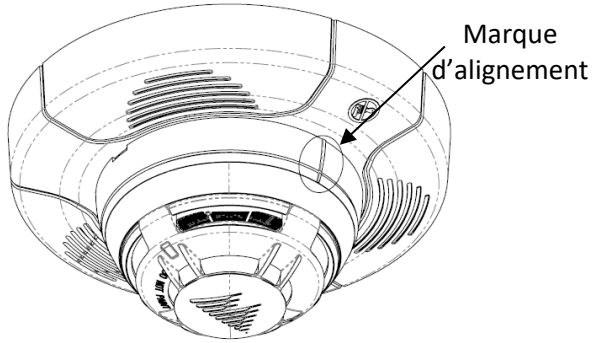

Numéros de modèle

MIX-4003-R BASE DE RELAIS DE LA SÉRIE 4000

Accessoires

DÉTECTEURS DE LA SÉRIE 4000:

MIX-4010	Détecteur photoélectrique non isolé
MIX-4011	Détecteur photoélectrique non isolé UL 268, rév. 7
MIX-4010-ISO	Détecteur photoélectrique isolé
MIX-4011-ISO	Détecteur photoélectrique isolé UL 268, rév. 7
MIX-4020	Détecteur photoélectrique/de chaleur non isolé
MIX-4021	Détecteur photoélectrique/de chaleur non isolé UL 268, rév. 7
MIX-4020-ISO	Détecteur photoélectrique/de chaleur isolé
MIX-4021-ISO	Détecteur photoélectrique/de chaleur isolé UL 268, rév. 7
MIX-4030	Détecteur de chaleur non isolé
MIX-4030-ISO	Détecteur de chaleur isolé